NYMOELLE OUTDOOR

okholmlighting
BY CARL HANSEN & SØN

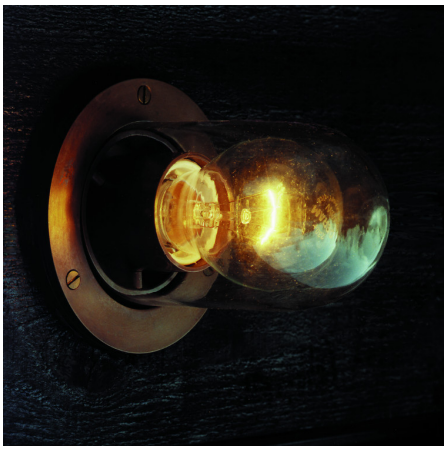

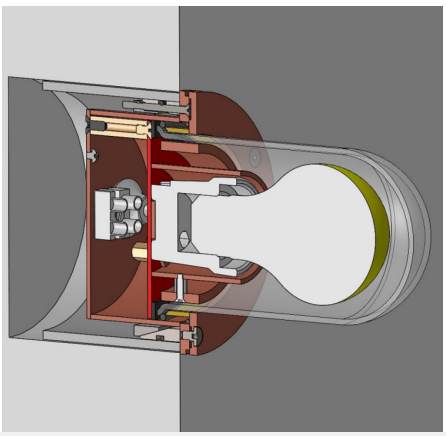

NYMOELLE OUTDOOR

Die NYMOELLE OUTDOOR ist eine schlichte Wandleuchte mit einem klassischen industriellen Design, das vielseitige Einsatzmöglichkeiten bietet – beispielsweise in Eingangsbereichen, Nischen oder schmalen Durchgängen. Sie kann sowohl als Orientierungslicht als auch als dekorative Beleuchtung verwendet werden.

Diese Leuchte ist sowohl für historische Gebäude als auch für moderne Architektur geeignet.

Die NYMOELLE WAND kann zudem als Effekt- und Orientierungsbeleuchtung in Kellern, Carports, überdachten Terrassen, Eingangsbereichen und mehr eingesetzt werden. Darüber hinaus ist die NYMOELLE OUTDOOR spritzwassergeschützt und somit auch für den Einsatz in feuchten Innenräumen geeignet.

Die NYMOELLE OUTDOOR kann in Mauerwerk, Leichtbeton, Gips- oder Holzwänden montiert werden.

Die NYMOELLE WAND ist auch als Innenleuchte erhältlich. Siehe NYMOELLE INDOOR.

Produkt: NYMOELLE OUTDOOR
Material & Finish: Edelstahl, Kupfer oder weisslackiert.
Dimension: Durchmesser der Frontplatte: ø112 mm. Ausladung: 125 mm. Einbautiefe: 57 mm. Durchmesser der Einbauöffnung: ø105 mm
Leuchtmittel: Fassung/Sockel: E27. Watt: Max. 60 W. 230 V

OKHOLM LIGHTING A/S

Danmark:
Håndværkervej 5
DK-6270 Tønder
Telefon 7471 0436

Deutschland:
Postfach 32
D-25921 Süderlügum
Telefon 040 6558 9516

mail@okholm-lighting.dk
www.okholm-lighting.dk

da die Lichtquelle in einem klaren Glaszylinder eingeschlossen ist. In Kombination mit einer Dimmung lassen sich dekorative Lichtszenarien gestalten.
Montage: Einbaubuchse: PVC-Rohr Ø 110x3 mm, Længe 75 mm. Nr. 4950020400
Schutzklasse: II.
Schutzart: IP54
Prüfung: CE-Kennzeichnung
Design: Fogh & Følner Architekturb.

Letzter Update: 28/02-2025